

TinyTag

ANLEITUNG & MEHR

KLINGEL FÜR APPLE AIRTAG

© W&P EverPrime UG (haftungsbeschränkt)

In Deinem Paket enthalten:

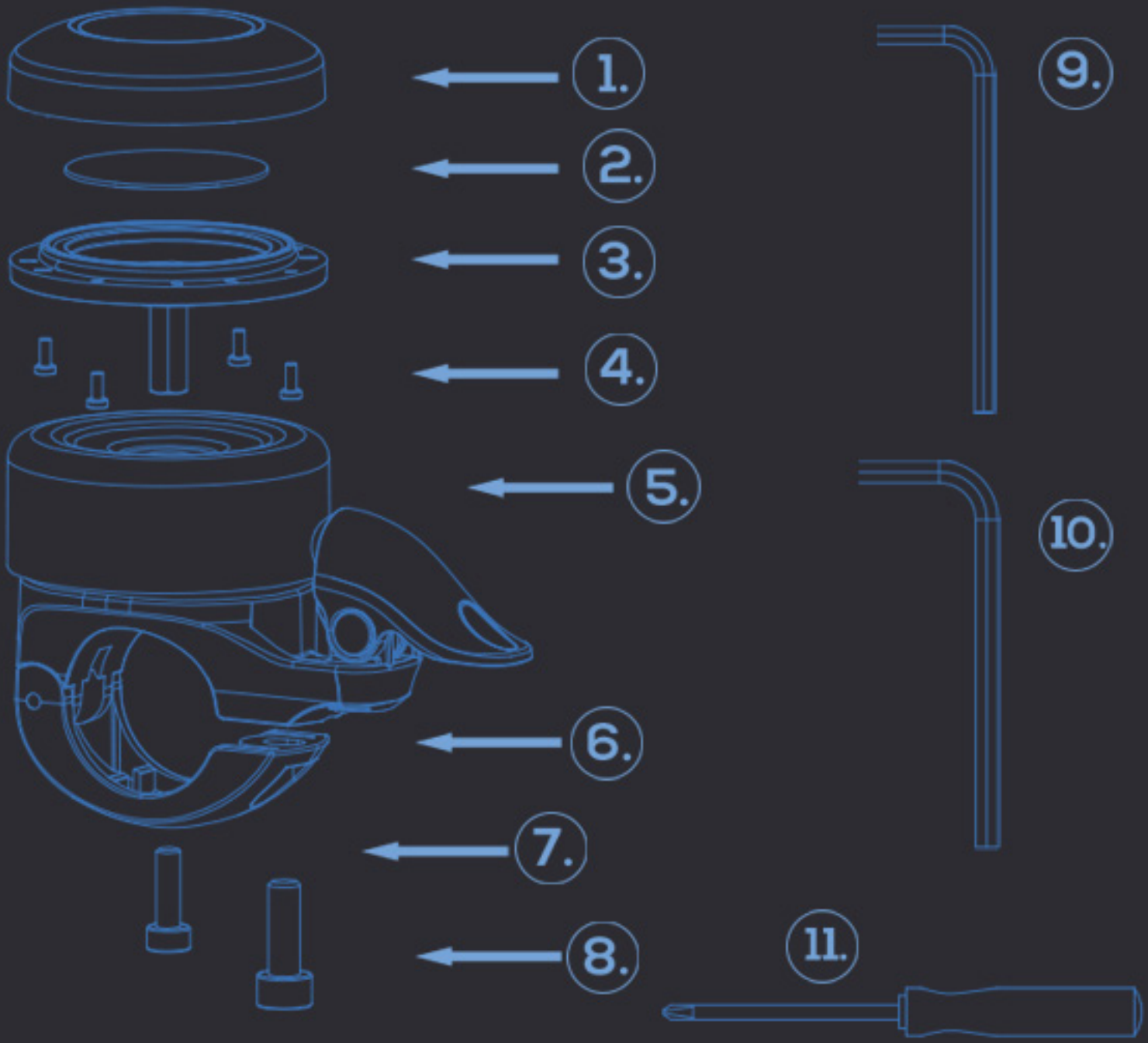

© W&P EverPrime UG (haftungsbeschränkt)

Montageanleitung

1. Obere Abdeckung
2. EVA-Schutzpad
3. Boden mit Dichtring
4. Montageschrauben
5. Kupferklingel
6. Lenkerbefestigung
7. Schraube für Boden
8. Schraube für Lenkerbefestigung
9. Inbus-Schlüssel für 7.
10. Inbus-Schlüssel für 8.
11. Schraubendreher für 4.

© W&P EverPrime UG (haftungsbeschränkt)

1. Schritt:

TinyTag



1.

• Lege Deinen Apple AirTag in 3. ein



2.

• Lege 2. auf Deinen Apple AirTag



Apple AirTag*

• Drücke 1. auf 3. und drehe es ggf. damit 1. und 3. bündig aufeinander liegen



3.

• Schraube die vier 4. mit 11. fest

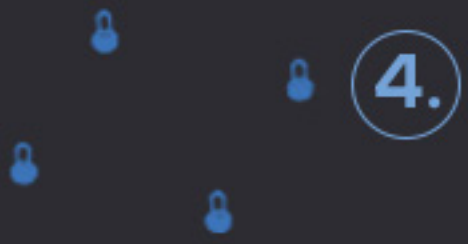

4.

11.



*nicht enthalten

© W&P EverPrime UG (haftungsbeschränkt)

2. Schritt:



- Das Bauteil sollte nun so aussehen

3. Schritt:



- Setze das Bauteil aus (2) auf 5.
- Drücke diese Bauteile auf 6. fest
- Lege 7. unten in das Schraubenloch in 6. ein
- Schraube 7. mit 9. fest

© W&P EverPrime UG (haftungsbeschränkt)

4. Schritt:

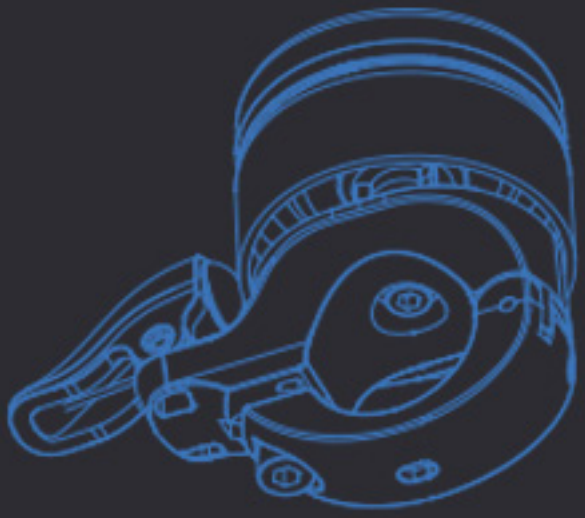

- Das Bauteil sollte nun so aussehen

5. Schritt:

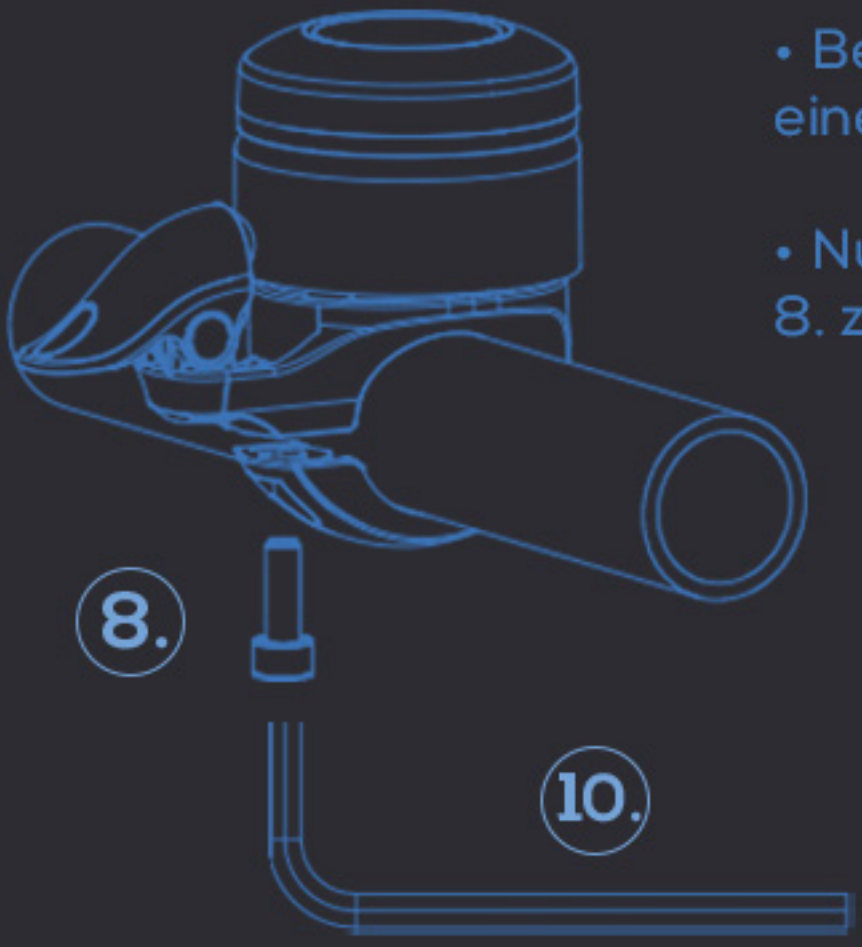

- Befestige die Klingel an einem Lenker mit Ø22,2
- Nutze 10. um die Klingel mit 8. zu fixieren

© W&P EverPrime UG (haftungsbeschränkt)

TinyTag E-Book

Hier geht es zu Deinem TinyTag E-Book mit Tipps im Falle eines Diebstahls und weiteren Informationen

Scan mich oder klicke auf den Link

ebook-klingel.tinytags.de

© W&P EverPrime UG (haftungsbeschränkt)

Versicherung für Dein Fahrrad

TinyTag

Profitiere von unserer Kooperation mit einem ARAG Partner! Kleiner Tipp: Hier gibt es 50€ Cashback

Scan mich oder klicke auf den Link

versicherung.tinytags.de

© W&P EverPrime UG (haftungsbeschränkt)

Fahrradschloss-Berater

TinyTag

Hier findest Du Informationen zu Fahrradschlössern, damit Du genau das richtige für Dich wählen kannst

Scan mich oder klicke auf den Link

lock.tinytags.de

© W&P EverPrime UG (haftungsbeschränkt)

Translation into other languages

Here you can find translations of the manual into other languages

Scan me or click the link

manual-klingel.tinytags.de

© W&P EverPrime UG (haftungsbeschränkt)

Apple AirTag auf Amazon

TinyTag

Hier kannst Du einen Apple Airtag auf Amazon kaufen

Scan mich oder klicke auf den Link

airtagkauf.tinytags.de

© W&P EverPrime UG (haftungsbeschränkt)